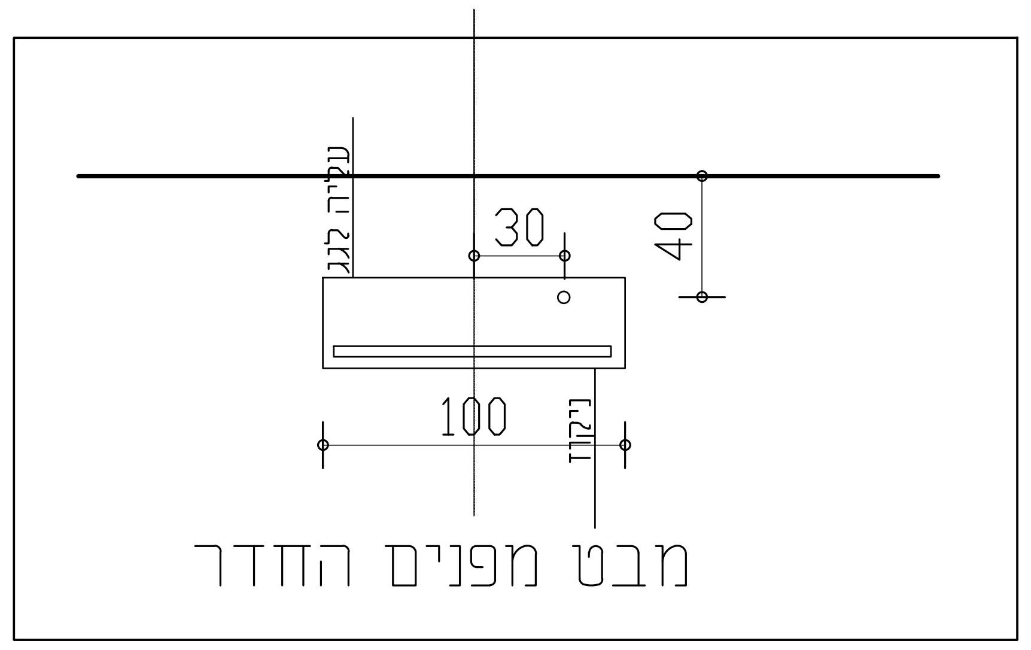
עלייה לגג
30
40
100
ניקוז
מבט מפנים החדר

סכימת מזגן מפוצל בחדר

יש לוודא לפני ביצוע
עם מפקח- לפי יחידות בשטח

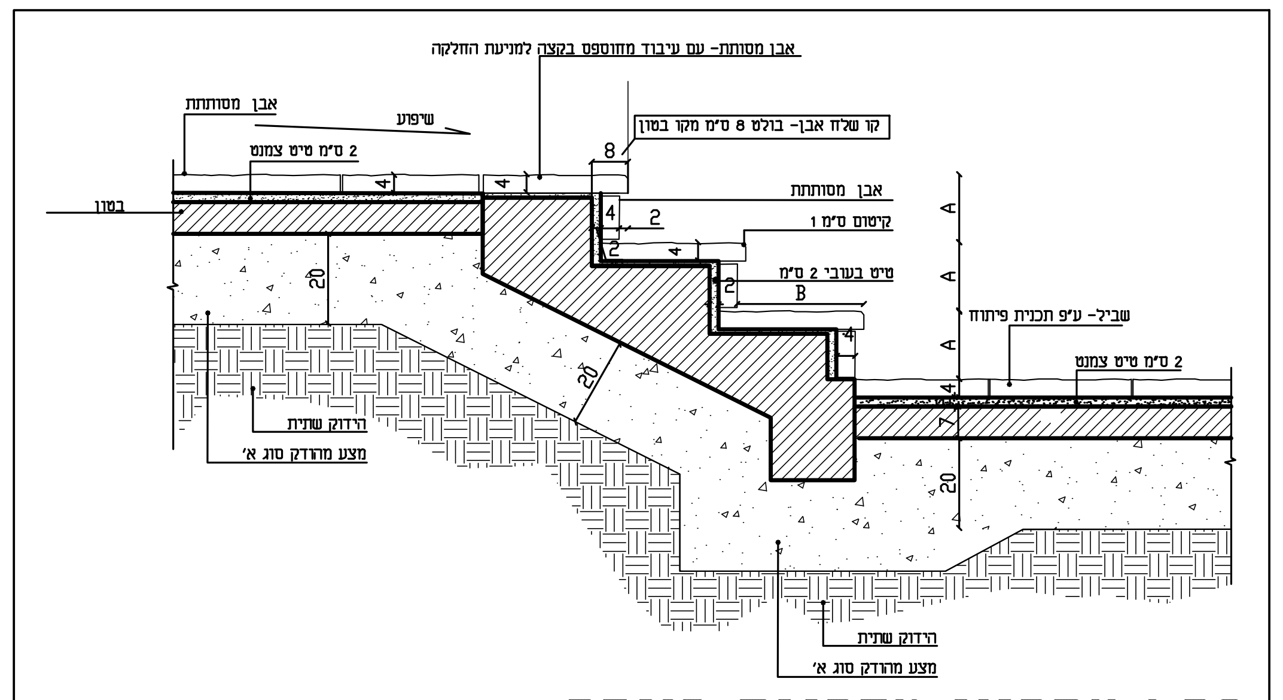

פרט עקרוני מדרגות כניסה

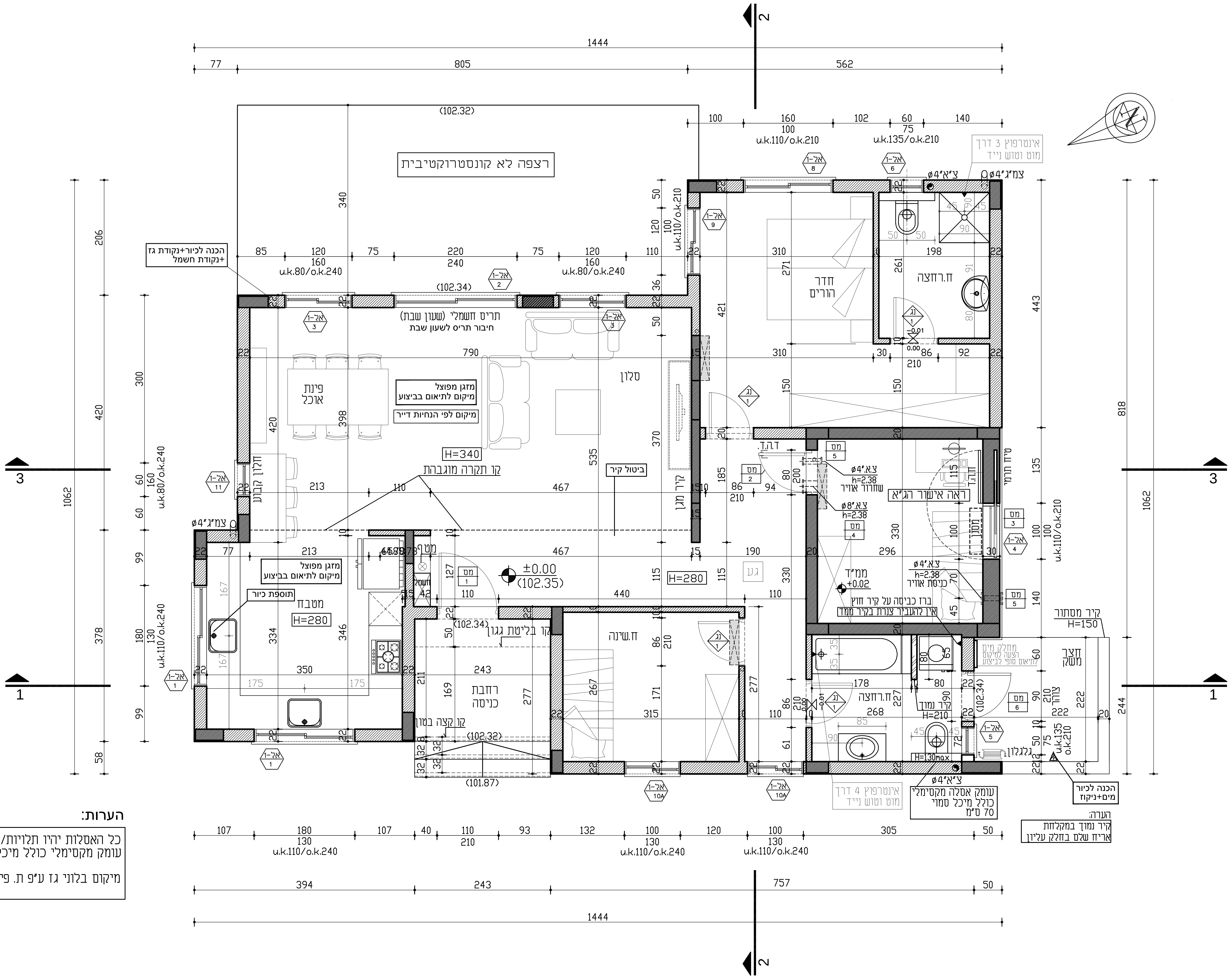
1444
77
805
562
רצפה לא קונסטרוקטיבית
(102.32)
הכנה לכיור+נקודת גז +נקודת חשמל
u.k.80/o.k.240
u.k.110/o.k.210
u.k.135/o.k.210
u.k.110/o.k.240
תריס חשמלי (שעון שבת)
חיבור תריס לשעון שבת
פינת אוכל
סלון
מזגן מפוצל
מיקום לתיאום בביצוע
מיקום לפי הנחיות דייר
H=340
קו תקרה מוגבהת
ביטול קיר
קיר מגן
חלון קבוע
צמ"ג 4"ø
מטבח
H=280
תוספת כיור
מטף
חשמל
±0.00
(102.35)
רחבת כניסה
קו בליטת גגון
קו קצה בטון
(102.34)
(101.87)
ח.שינה
חדר הורים
ח.רחצה
אינטרפוץ 3 דרך
מוט וטוש נייד
צ"א 4"ø
צמ"ג 4"ø
ד.ה.ד.
צ.א. 4"ø
h=2.38
שחרור אוויר
צ.א. 8"ø
ראה אישור הג"א
ממ"ד
+0.02
כניסת אוויר
ברז כביסה על קיר חוץ
אין להעביר צנרת בקיר ממד
סינון
סיוד תרמי
מס
גע
נג
קיר מסתור
H=150
חצר משק
מחלק מים
הצעה למיקום
לתיאום סופי בביצוע
צוהר
קיר נמוך
H=210
H=130max
גלגלון
הכנה לכיור
מים+ניקוז
אינטרפוץ 4 דרך
מוט וטוש נייד
עומק אסלה מקסימלי כולל מיכל סמוי 70 ס"מ
הערה:
קיר נמוך במקלחת
אריח שלם בחלק עליון
אל-1
394
243
757
50
1062
818
244
3
1
2

הערות:

כל האסלות יהיו תלויות/סמויות
עומק מקסימלי כולל מיכל סמוי- 70 ס"מ

מיקום בלוני גז ע"פ ת. פיתוח

הערה לביצוע: מידות בניה ילקחו משתי נקודות בבית.

הכנות למזגנים בחלל ציבורי- ישולמו לביצוע
לאחר קבלת מיקום המזגנים ע"י הדייר

מקרא סימון קירות

▨ **עמוד\קיר בטון**
▨ **קיר בלוקים**
▨ **קיר בלוקים\גבס נמוך**

מקרא כיבוי אש

ברז כיבוי אש חיצוני בקוטר "3 על זקף "4 עם מחבר שטורץ
ברזי הכיבוי יתאימו לת"י 448, חלק 1

גלגלון כיבוי אש "3/4 מתאים לת"י 2206 חלק 1

⊗ מטפה כיבוי ידני באבקה יבשה במשקל 3 ק"ג או ש"ע
לדליקות מסוג (א,ב,ג) תקני

גע גלאי עצמאי- גלאי עם התראה קולית המכיל סוללת גיבוי,
המחובר לרשת החשמל ללא רכזת. העומד באחד התנאים האלה:
1. מאושר לפי- ת"י 1220 חלק 5
2. מאושר ע"י מעבדת 217 ANSI/UL ארה"ב

מהדורות		
1	מהדורה ראשונית	20.7.15
מהדורה	שינויים והערות	תאריך

המבצע אחראי לבדיקת התכניות ולהתאמתן למקום
על כל טעות או אי התאמה עליו להודיע למתכנן
אין לקבוע מידות ע"י מדידה מהשרטוט
אין לבצע תכנית זו ללא היתר בניה בתוקף

הפרוייקט:
קיבוץ סעד - דגם שקד

התוכנית:
משפחת יערי
מגרש 243
שקד 130
תכנית קומת קרקע

○ לעיון ● למיכרז ○ לביצוע

המתכנן:	המטפל:
הילה ביתן	הילה ביתן

קנה מידה:	מהדורה:	מס' פרוייקט:
1:50	1	000

מס' גיליון:	תאריך:	שם הקובץ:
243-p01	20.7.15	243 YAARY work

קורום בניה ופיתוח
ברכיה 49 חוף אשקלון
טל :08-6755886 פקס: 08-6754773
E-mail: office@rimon-land.co.il