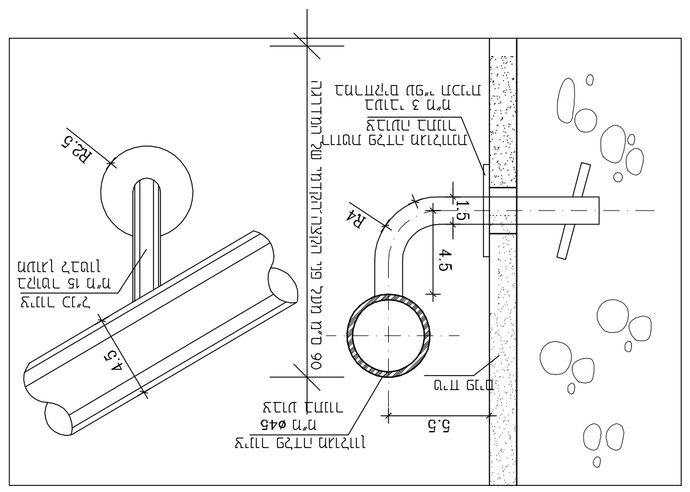

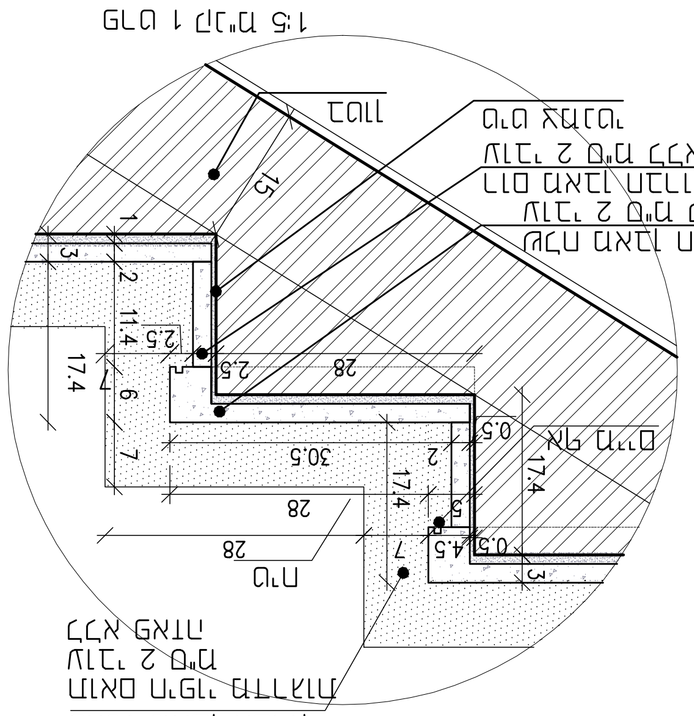

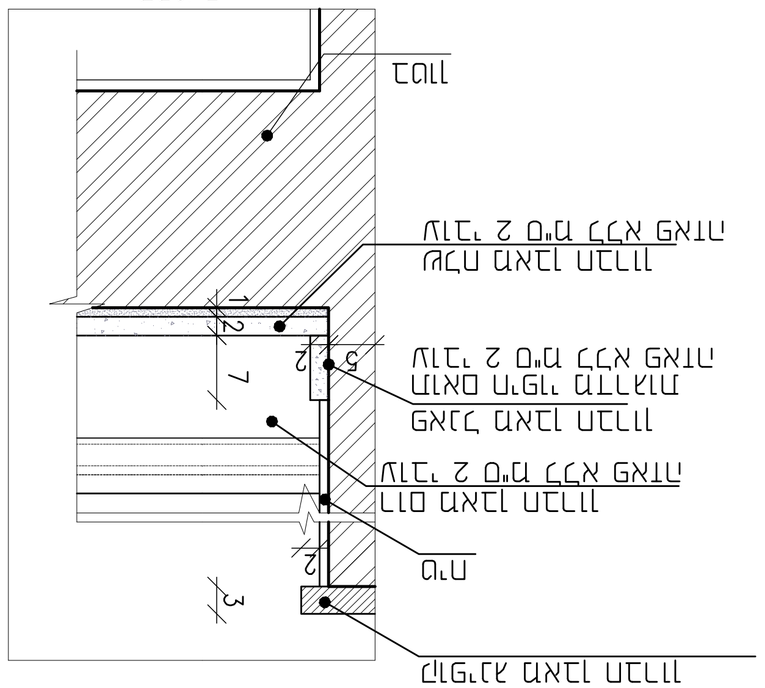

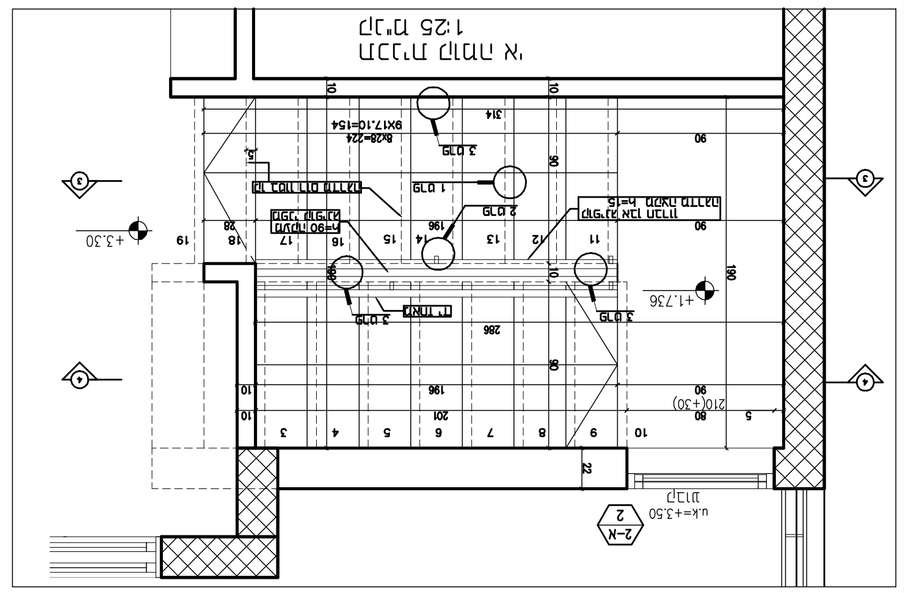

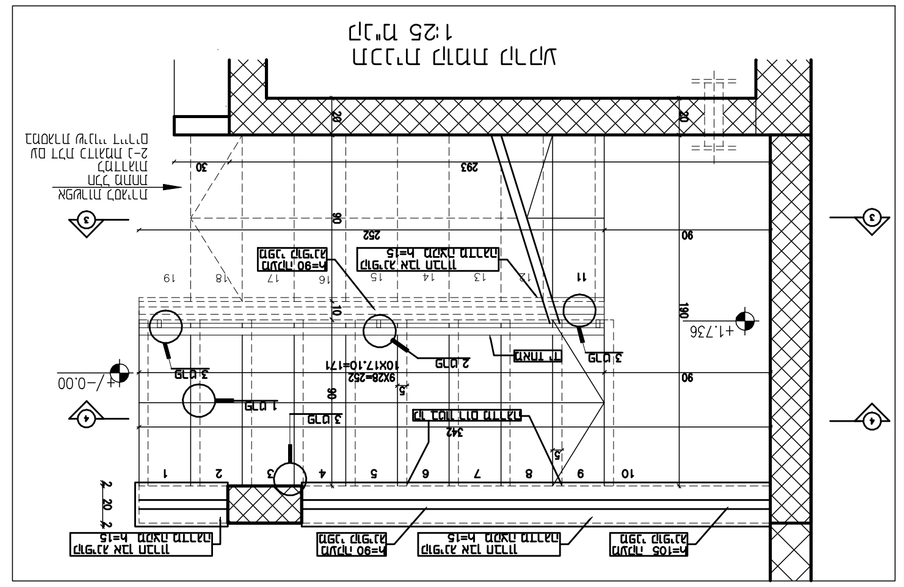

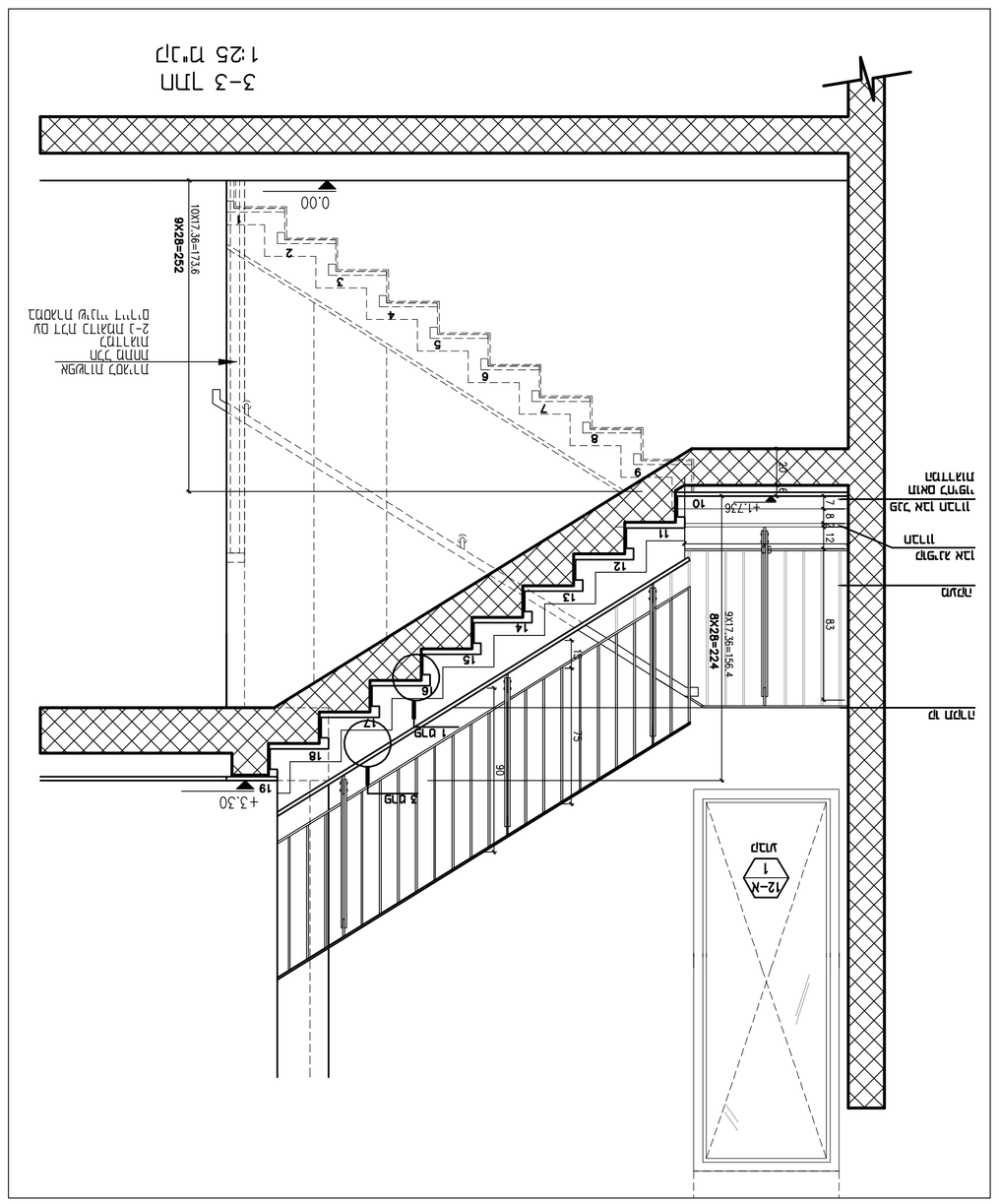

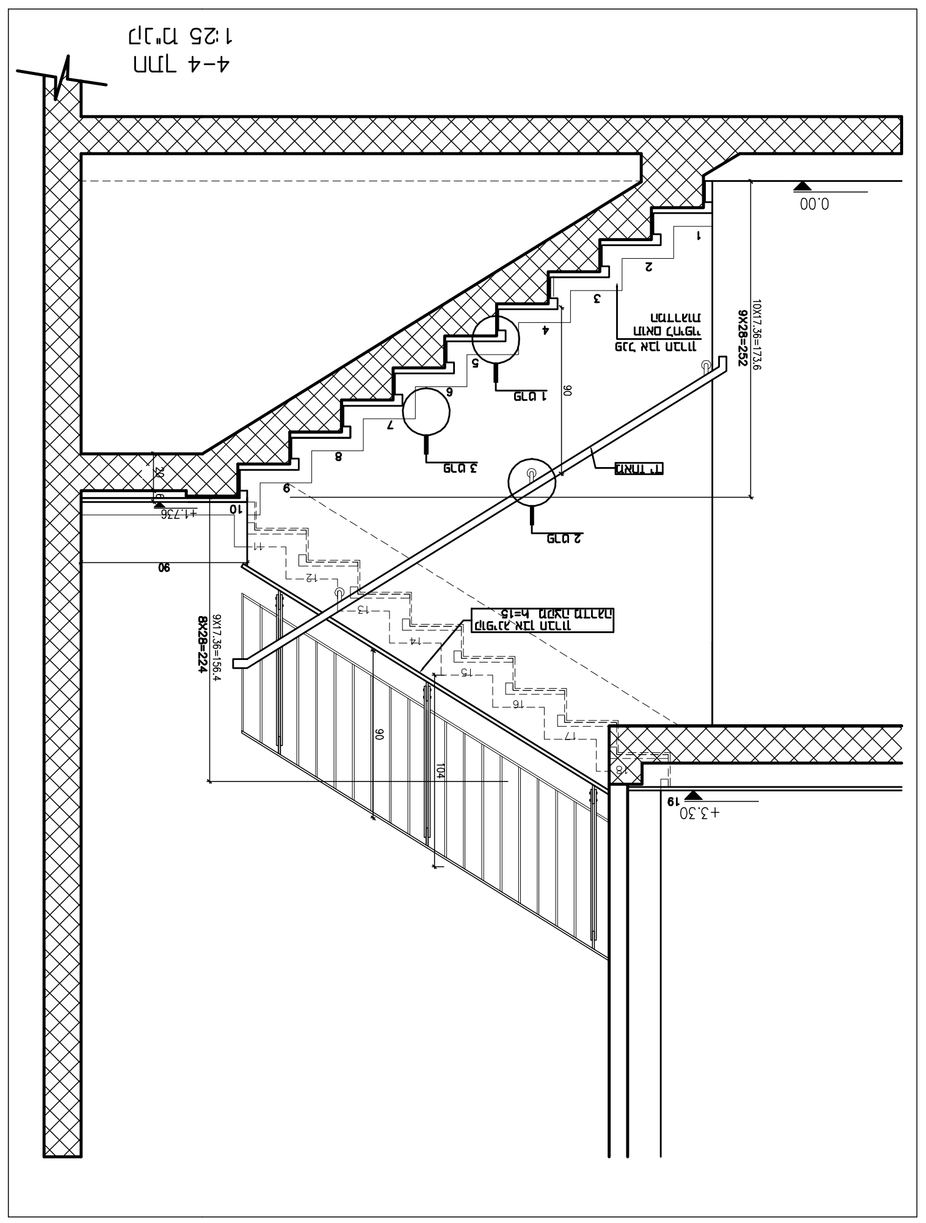

תכנית קומת גג

25.10.2016 : תאריך

מהדורה	תאריך	שינוי

הערות כלליות

א. המידות מסומנות בס"מ. המידות מסומנות בגובה הרצפה הגמורה.
ב. יש לבדוק המידות בשטח לפני תחילת העבודה.
ג. כל סתימה ופתיחה בקירות חיצוניים יש לאטום בהתאם לדרישות הת"י.
ד. מפרט: חומרים וגמרים בהתאם לפרט המפרט הכללי. (מבוא)
ה. מערכת הגג מבוססת על מערכת מאושרת לגג מתלה מלא הכולל: מחצלת בידוד, יריעת איטום דו שכבתית, מחצלת ניקוז, יריעת הגנה מגומי ומצע חול.
ו. כל הפרטים הנוגעים לגג יש לבדוק מול יועץ איטום מוסמך.
ז. לגלגל מגן יש לאטום היטב לגג ולבדוק מול יועץ איטום.
ח. מבוא אל הגג יעשה בסולם (לפי פרט) מעל מבוא הגג.
ט. כל הנקודות המסומנות "מ.ע." מבוצעות חיבורים.
י. מבוא אל הגג "מ.ב" מבוצע מעל מבוא הגג "מ.ע".

אדריכלים

מ.ר. אבי-יקר 69018 'א 23 אזור תעשיה
03 6473128 03 6477392 פקס/דוא"ל
info@arcodarchitects.com

אדריכל	אבי אבי-יקר		
מהנדס			
מתכנן			
מהנדס			
מתכנן			
מתכנן			
מתכנן			
מתכנן			
מתכנן			
מתכנן			

02.11.2016	1	
25.10.2016	1	
07.07.2016	1	
07.06.2016	1	
31.05.2016	1	

5	02.11.2016	מעקב אבטחה הוספת קו"ל מדרגות
4	25.10.2016	מעבדה גג. מתלה יריעות איטום
3	07.07.2016	מעבר מדרגות 3 מפלסי מגרש הגדרת גג מגוון מחומרים
2	07.06.2016	הוספת גג מ"ע ופרט הגדרת שטחים ומפלסי גגות
1	10.04.2016	מהדורה ראשונה
מס':	תאור	מהות שינוי

1-5 1-25 מ"מ

3 מהדורה מס

25.10.2016 : תאריך

2.5	2.5	2.5

1-5 1-25 מ"מ

קבלן מבנים

מ.ר. אבי-יקר 69018 'א 23 אזור תעשיה
03 6473128 03 6477392 פקס/דוא"ל
info@arcodarchitects.com

אדריכלים

אדריכל	אבי אבי-יקר	
מהנדס		
מתכנן		
מהנדס		
מתכנן		
מתכנן		
מתכנן		
מתכנן		
מתכנן		
מתכנן		

02.11.2016	1	
25.10.2016	1	
07.07.2016	1	
07.06.2016	1	
31.05.2016	1	

5	02.11.2016	מעקב אבטחה הוספת קו"ל מדרגות
4	25.10.2016	מעבדה גג. מתלה יריעות איטום
3	07.07.2016	מעבר מדרגות 3 מפלסי מגרש הגדרת גג מגוון מחומרים
2	07.06.2016	הוספת גג מ"ע ופרט הגדרת שטחים ומפלסי גגות
1	10.04.2016	מהדורה ראשונה
מס':	תאור	מהות שינוי

1-5 1-25 מ"מ

תכנית קומת גג

(A) 1:25 מ"מ

שם הקובץ: 182 325